manual do usuário

VENÂNCIO
FAZ A SUA VIDA MAIS FÁCIL

Rua Wilma Helena Kunz, 2469
Fone/Fax: (51) 3793-4300
CEP 95800-000
Venâncio Aires - RS - Brasil

INDÚSTRIA BRASILEIRA

atendimento@venanciometal.com.br
www.venanciometal.com.br

VENÂNCIO
FAZ A SUA VIDA MAIS FÁCIL

manual do usuário

ESTUFAS

MASTER

Parabéns!
Você adquiriu um produto desenvolvido com alta qualidade. Para obter o máximo benefício e garantir seu perfeito funcionamento, leia com atenção este manual

Segurança

OCP-0029 **Compulsório** INMETRO

Rev. 8 012019

TERMO de GARANTIA

A METALÚRGICA VENÂNCIO LTDA oferece garantia aos equipamentos fabricados conforme está especificado abaixo:

* Todo o vício/defeito de fabricação alegado deverá ser analisado somente pela assistência técnica autorizada da marca VENÂNCIO. Quando comprovado eventual vício/defeito de fabricação, a reparação será sem custos.

* Os equipamentos reparados sem a autorização da fábrica ou que forem alterados, desmontados e/ou utilizados em desacordo com as indicações presentes nos manuais respectivos, não serão cobertos por esta garantia.

* A garantia se refere somente ao uso normal do equipamento, considerando o atendimento das recomendações e instruções constantes no manual que acompanha o produto. Para tanto, a marca concede a garantia legal de 3 (três) meses, a contar da data da emissão da nota fiscal de compra, sendo obrigatória a sua apresentação para os atendimentos previstos neste termo de garantia.

* Importante considerar que os vidros, lâmpadas, resistências, contatores, fusíveis, relés, solenóides, controladores digitais e termostatos, não são cobertos por esta garantia.

* No caso de motores elétricos, por serem de fabricação de terceiros, quando defeituosos, deverão ser enviados para a Assistência Técnica autorizada dos mesmos.

* Esta garantia se refere somente às peças e componentes fabricados pela METALÚRGICA VENÂNCIO LTDA, cobrindo, também, os custos de mão-de-obra em tais consertos.

* É responsabilidade do cliente o comunicado de eventual constatação de vício/defeito de fabricação do produto à METALÚRGICA VENÂNCIO LTDA, através do setor de Pós-Vendas, pelo telefone (51) 3793-4343 ou pelo Canal de Pós-Vendas no *website* da fabricante, ou, ainda, através de uma das Assistências Técnicas autorizadas da marca, as quais estão disponibilizadas no *website* www.venanciometal.com.br .

* No caso de equipamentos volumosos (assadores, fornos, estufas de aquecimento, fogões industriais, etc.), a Assistência Técnica, quando necessária, realizará a visita direto no estabelecimento do cliente. Já em relação aos equipamentos de pequena monta (aquecedores, chapas, molheiras, tachos, sanduicheiras, bebedouros, refresqueiras, etc.), o cliente deverá, por conta própria, encaminhá-los à Assistência Técnica autorizada da marca.

* Defeitos na rede elétrica, instalação inadequada, danos no transporte realizado por terceiros ou intempéries invalidarão esta garantia.

IMPORTANTE: *somente efetuar a montagem do produto com equipamentos de segurança (óculos de proteção, luvas de couro, etc.) e ferramental adequado ao produto específico. A VENÂNCIO não se responsabiliza por quaisquer danos físicos advindos da falta de atenção à tais cuidados, bem como pela utilização inadequada do equipamento, inclusive quando em funcionamento.*

VENÂNCIO
FAZ A SUA VIDA MAIS FÁCIL

ÍNDICE

1. INTRODUÇÃO ____ 2
1.1 PREZADO USUÁRIO ____ 2
1.2 AVISOS IMPORTANTES ____ 2
2. PRODUTO ____ 3
2.1 CARACTERÍSITCAS ____ 3
2.2 CUBAS ____ 3
2.3 ACESSÓRIOS ____ 3
3. MONTAGEM ____ 4
3.1 MONTAGEM DOS PÉS ____ 4
3.2 INSTALAÇÃO ____ 7
4. SEGURANÇA ____ 7
5. MANUTENÇÃO ____ 8
6. ESQUEMA ELÉTRICO ____ 8
7. LIMPEZA ____ 9
8. DADOS TÉCNICOS ____ 9
9. VISTA EXPLODIDA MASTER ____ 10
LISTA DE COMPONENTES MASTER ____ 11
10. VISTA EXPLODIDA MASTER GELOX ____ 12
LISTA DE COMPONENTES MASTER GELOX ____ 13
11. VISTA EXPLODIDA MASTER MOTOR ____ 14
LISTA DE COMPONENTES MASTER MOTOR ____ 15
TERMO DE GARANTIA ____ 16

1. INTRODUÇÃO

1.1 PREZADO(A) USUÁRIO(A)

Parabéns pela aquisição de seu novo equipamento Venâncio, você adquiriu um produto com tecnologia avançada e de fácil utilização.

Para garantir esta qualidade, que se traduz em eficiência, além de um projeto elaborado e testado meticulosamente, os componentes são sempre os mais adequados, resultando numa equação custo/benefício sempre positiva para o usuário.

Venâncio

1.2 AVISOS IMPORTANTES

*** ATENÇÃO: estes equipamentos são destinados ao uso comercial.**

* Conserve com cuidado este manual. Ele é e será muito útil na hora de tirar dúvidas. Consulte-o.

* Recomendamos cuidado e inspeção para detectar qualquer avaria durante o transporte, tais como, quebra ou amassamento de peças, falta de peças, penetração de água e outros líquidos, etc. Qualquer avaria durante o transporte deve ser comunicada diretamente ao transportador.

* A instalação deve ser realizada de acordo com as instruções do fabricante e por pessoas qualificadas e autorizadas.

* Para eventuais reparos, entre em contato exclusivamente com um Assistente Técnico Autorizado pelo fabricante e solicite peças de reposição originais.

* O não cumprimento dos avisos contidos neste manual pode comprometer a segurança do operador.

* O fabricante reserva-se o direito de modificar, em qualquer momento e sem aviso prévio, o conteúdo deste manual.

* Este aparelho não se destina à utilização por pessoas (inclusive crianças) com capacidades físicas, sensoriais ou mentais reduzidas, ou por pessoas com falta de experiência e conhecimento, a menos que tenham recebido instruções referentes à utilização do aparelho ou estejam sob a supervisão de uma pessoa responsável pela sua segurança.

* Deve-se tomar providências para que crianças não brinquem com o equipamento.

* As estufas possuem um indicativo de nível mínimo e máximo marcado no conjunto do banho-maria. Nunca exceda os limites.

* Ao definir o local onde o equipamento será posicionado, faça o travamento dos rodízios para evitar que o mesmo se movimente durante a utilização.

* Durante o funcionamento o equipamento deve ser sempre vigiado e monitorado, não podendo estar em operação sem a presença de pessoas qualificadas.

* Higienizar diariamente o produto após o uso utilizando detergente neutro, não utilize materiais abrasivos. Jamais utilize jatos d'agua para a limpeza do produto.

* Nos modelos com motor, o compressor de refrigeração atende a classe climática 6, conforme exigido pela IEC 60335-2-89:2010.

* Não guarde substâncias explosivas, tais como aerossol com um propelente inflamável neste

ATENÇÃO

Se o cordão de alimentação está danificado ele deve ser substituído somente pelo fabricante, agente autorizado ou pessoa qualificada, a fim de evitar riscos.

LISTA DE COMPONENTES MASTER MOTOR

EA MASTER MOTOR			
Item	Descrição	Modelo	Código
1	PARAFUSO 1/4" x 1" CAB. REDONDA	TODOS	2.60.01.06635254
2	ARRUELA LISA 1/4"	TODOS	2.60.03.03635000
3	CONJ TRAVA DO VIDRO	TODOS	8.06.18.00000300
4	VIDRO	6	2.80.09.05881101
		8	2.80.09.05881437
		10	2.80.09.05881773
5	TERMINAL SAPATA PRESSÃO 10mm²	TODOS	2.80.48.00000010
6	CONJ BASE DO VIDRO	TODOS	8.06.18.00000400
7	TRAVESSA MAIOR	TODOS	8.06.01.00000016
8	TRAVESSA MENOR	TODOS	8.06.01.00000017
9	CB 1/2 F - CUBA 1/2 FRIA	TODOS	8.06.01.00000001
10	TRAVA DO FUNDO	TODOS	8.01.38.00000024
11	PLACA FRIA	6	8.06.01.06000046
		8	8.06.01.08000050
		10	8.06.01.10000053
12	CONJ CORPO	6	8.06.18.06070000
		8	8.06.18.08070000
		10	8.06.18.10070000
13	PARAFUSO ATARRACHANTE SEXT.6,3x19 ZB	TODOS	2.60.01.02063019
14	CONJ PÉ	TODOS	8.06.18.00010000
15	MICRO VENTILADOR	TODOS	2.80.30.00000040
16	RODIZIO SGREF 210 PP RB	TODOS	2.80.43.00000119
17	COMPRESSOR	127V	2.80.08.00000008
		220V	2.80.08.00000009
18	ARRUELA PRESSÃO 1/4"	TODOS	2.60.03.04635000
19	CONJ TRAVESSA DO PÉ	6	8.06.18.06030000
		8	8.06.18.08030000
		10	8.06.18.10030000
20	CONJ APOIO PLATIBANDA	TODOS	8.06.18.00000200
21	PLATIBANDA	6	8.06.18.06000004
		8	8.06.18.08000004
		10	8.06.18.10000004
22	ALÇA	TODOS	8.06.01.00000029
23	TRAVESSA BANHO MARIA	TODOS	8.06.18.00000014
24	CONJ BANHO MARIA	6	8.06.18.06060000
		8	8.06.18.08060000
		10	8.06.18.10060000
25	MANTA DE LÃ DE ROCHA	TODOS	2.40.12.00023104
26	PROTEÇÃO TUBO DO PE MASTER	TODOS	8.06.18.00000010
27	FUNDO FALSO	6	8.06.18.06000005
		8	8.06.18.08000005
		10	8.06.18.10000005
28	CORPO PROTEÇÃO DO MOTOR	TODOS	8.06.18.00000011
29	TRAVESSA APOIO DO MOTOR	TODOS	8.06.18.00000012
30	FIXADOR DO CONDENSADOR	TODOS	8.04.11.00000005
31	CABO PP 3 x 0,75 x 2m	TODOS	2.80.06.00002243
32	BASE DO MOTOR	TODOS	8.04.04.41000008
33	FILTRO	TODOS	4.04.05.00020553
34	TERMOSTATO	TODOS	2.80.49.01050200
35	CAPILAR (0,42)	TODOS	2.23.01.00000042
36	CONDENSADOR	TODOS	4.04.05.00000216
37	CONJ TAMPA CUBA 1/2 (Opcional)	TODOS	8.06.01.00010000

11. VISTA EXPLODIDA

MASTER MOTOR

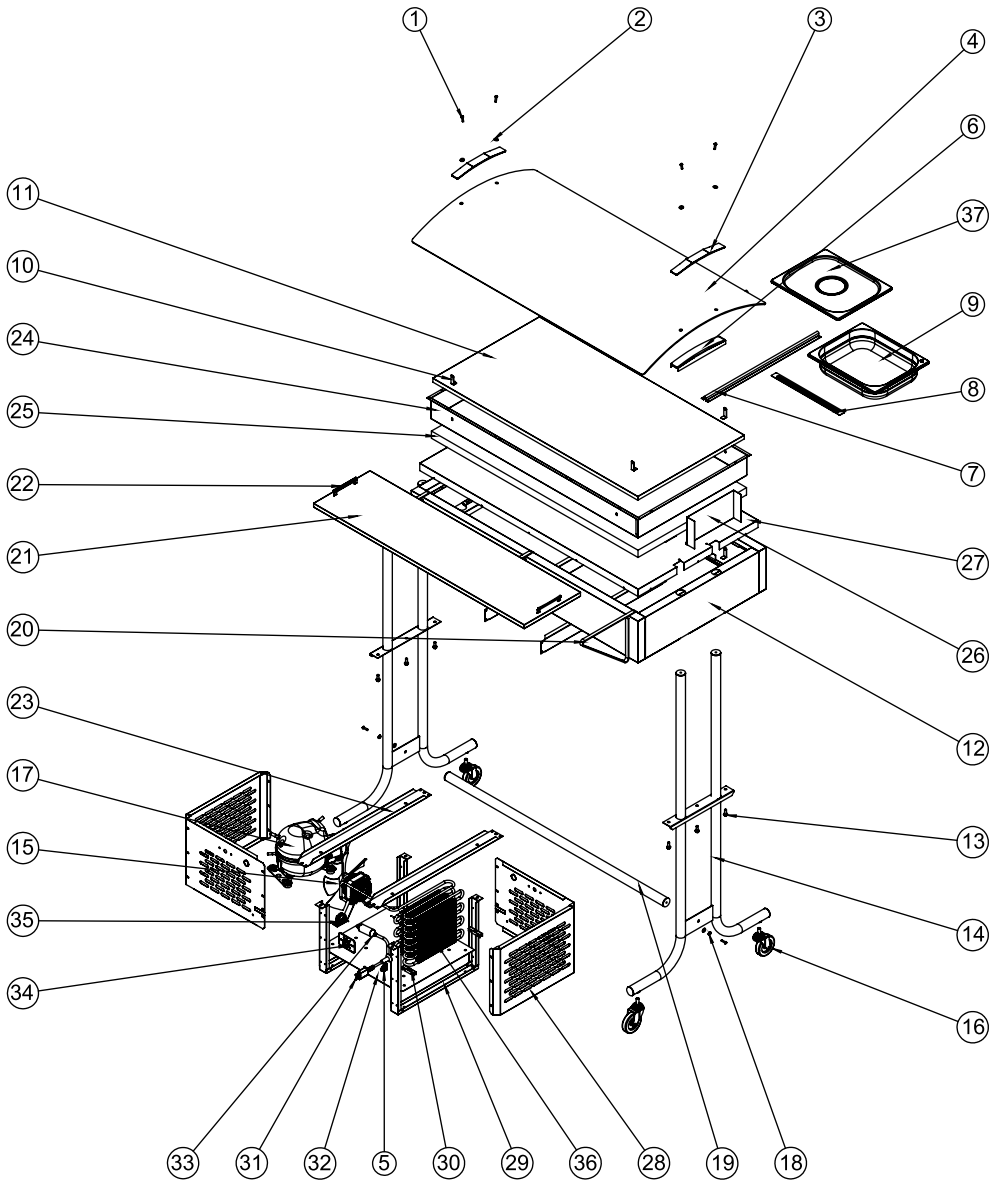

2. PRODUTO

2.1 CARACTERÍSTICAS

- As Estufas Master possuem um exclusivo sistema de platibanda/tampa que serve como tampa para as cubas, ou seja, um acessório com dupla função.
- Disponíveis nos modelos de 6 / 8 / 10 cubas.

LINHA QUENTE

A linha quente tem o seu aquecimento através de resistência blindada, submersa em água (banho-maria), controlada por termostato. O termostato de temperatura possui uma regulagem de 10ºC a 70ºC.

LINHA FRIA

A linha fria se divide em duas categorias; modelos com motor (compressores herméticos); e com Gelox (compartimento plástico com gel) no qual este deve ser congelado antes do uso.

CLASSIFICADO EM CLIMA TEMPERADO CLASSE 6 ONDE AS CONDIÇÕES DE ENSAIO SÃO: TEMPERATURA DE BULBO SECO: 40°C / UMIDADE RELATIVA: 40°C / PONTO DE ORVALHO: 23,90°C / UMIDADE DE AR SECO ABSOLUTO: 18,8

LINHA MISTA

A linha mista é composta de sistema de aquecimento por resistência, sendo opcional a parte fria com motor ou sistema Gelox. Na opção misto duplo, a parte inferior pode ser quente (através de resistência), a parte restante pode ser resfriada por motor e, na parte superior, resfriada somente por Gelox.

2.2 CUBAS

A linha de Estufas Venâncio traz uma vasta linha de modelos e possibilidades de diversas combinações entre cubas pequenas, cubas GN de (1/2) e cubas GN de (1/1), rasas (60mm) e profundas (100mm) (estas somente médias e grandes), tanto na linha quente ou refrigerada podendo, também, optar pela linha mista.

As cubas são produzidas em aço inox 304 e estão disponíveis em cinco modelos, conforme tabela na página 9. A alça retrátil (opcional) torna prática a colocação e remoção das cubas, dando mais agilidade no abastecimento.

As tampas foram desenvolvidas observando que a mesma tenha um fechamento uniforme entre a tampa e a cuba GN, o puxador é integrado a tampa dando maior resistência. As tampas são fabricadas em SAN (material plástico transparente) nos modelos de cuba GN de 1/2, sendo que, caso houver combinação opcional de cubas GN de 1/2 com cubas GN de 1/1 e/ou pequenas, todas as tampas serão sempre em aço inox.

2.3 ACESSÓRIOS

- Alça da cuba: Para facilitar o abastecimento das estufas as cubas têm, por opcional, alças retráteis. IMPORTANTE: as alças são conjugadas junto com as cubas, portanto, só podem ser adquiridas juntamente com as cubas. No caso de as cubas acompanharem as alças opcionais, as tampas serão sempre em aço inox.

3. MONTAGEM

3.1 MONTAGEM DOS PÉS

Para a correta montagem dos pés do equipamento, siga as instruções contidas nas imagens a seguir.

MODELOS MASTER

1) Fixe os rodízios [16 (Gelox – 15)] em ambos os Conj. Pé [14 (Gelox – 13)].

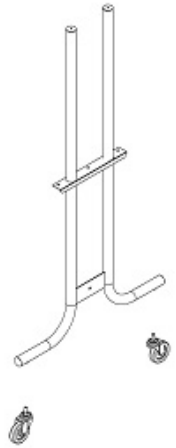

2) Junte o Conj. Travessa Pé [19 (Gelox – 18)] aos Conj. Pé [14 (Gelox – 13)] utilizando parafusos (1) e arruelas [2 e 18 (Gelox – 2 e 17)].

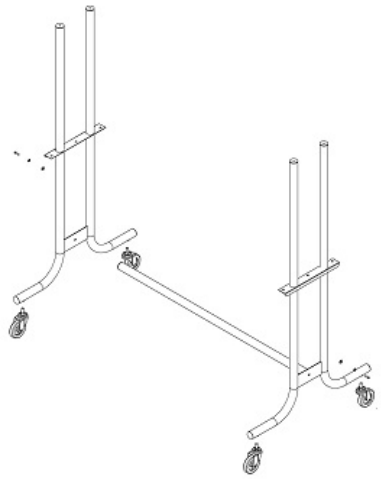

3) Monte o Conj. Corpo [12 (Gelox – 11)] de cima para baixo fixando o mesmo aos Conj. Pé [14 (Gelox – 13)] utilizando parafusos [13 (Gelox – 12)].

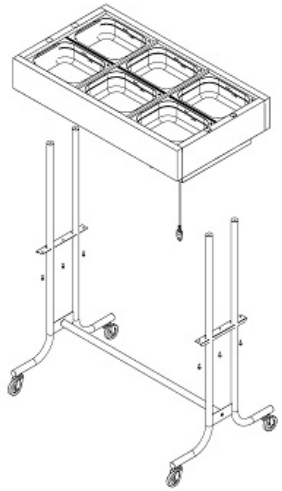

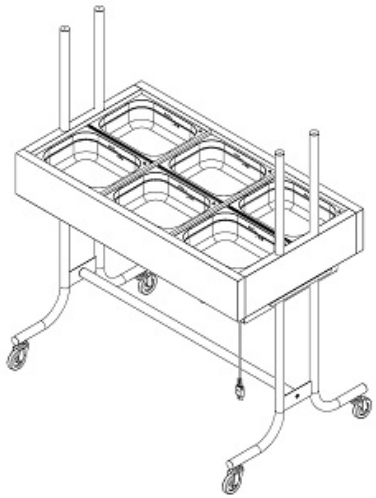

LISTA DE COMPONENTES MASTER GELOX

EA MASTER GELOX			
Item	**Descrição**	**Modelo**	**Código**
1	PARAFUSO 1/4" x 1" CAB. REDONDA	TODOS	2.60.01.06635254
2	ARRUELA LISA 1/4"	TODOS	2.60.03.03635000
3	CONJ TRAVA DO VIDRO	TODOS	8.06.18.00000300
4	VIDRO	6	2.80.09.05881101
		8	2.80.09.05881437
		10	2.80.09.05881773
5	CONJ BASE DO VIDRO	TODOS	8.06.18.00000400
6	TRAVESSA MAIOR	TODOS	8.06.01.00000016
7	TRAVESSA MENOR	TODOS	8.06.01.00000017
8	CB 1/2 F - CUBA 1/2 FRIA	TODOS	8.06.01.00000001
9	GELOX	TODOS	4.06.01.00000008
10	BANHO MARIA	6	8.06.01.06000011
		8	8.06.01.08000011
		10	8.06.01.10000011
11	CONJ CORPO	6	8.06.18.06020000
		8	8.06.18.08020000
		10	8.06.18.10020000
12	PARAFUSO ATARRACHANTE SEXT.6,3x19 ZB	TODOS	2.60.01.02063019
13	CONJ PÉ	TODOS	8.06.18.00010000
14	PLATIBANDA	6	8.06.18.06000004
		8	8.06.18.08000004
		10	8.06.18.10000004
15	RODIZIO SGREF 210 PP RB	TODOS	2.80.43.00000119
16	ALÇA	TODOS	8.06.01.00000029
17	ARRUELA PRESSAO 1/4"	TODOS	2.60.03.04635000
18	CONJ TRAVESSA DO PÉ	6	8.06.18.06030000
		8	8.06.18.08030000
		10	8.06.18.10030000
19	CONJ APOIO PLATIBANDA	TODOS	8.06.18.00000200
20	CONJ TAMPA CUBA 1/2 (Opcional)	TODOS	8.06.01.00010000

10. VISTA EXPLODIDA

MASTER GELOX

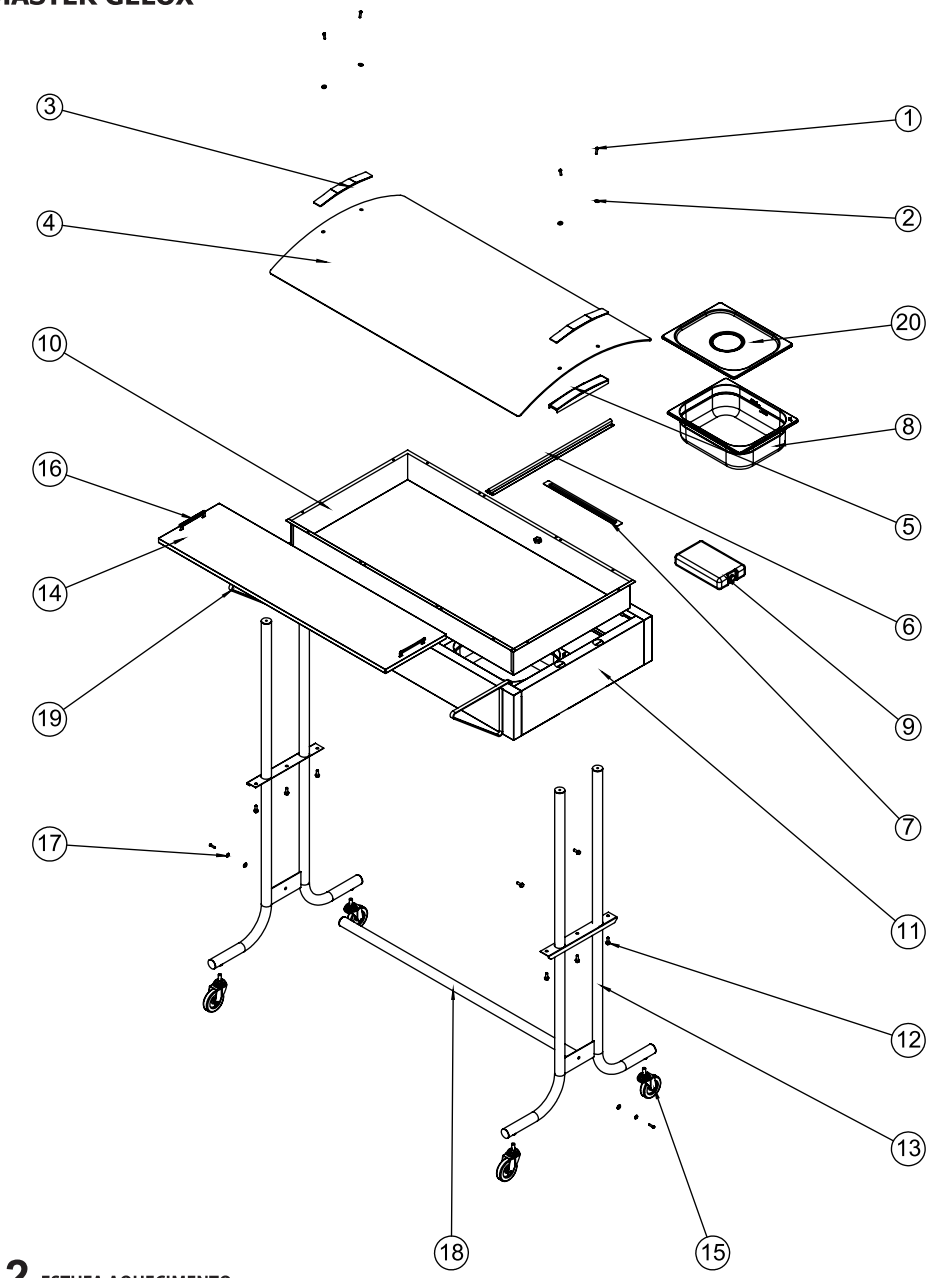

4) Posicione a Base do Vidro [6 (Gelox – 5)] na parte superior do Conj. Pé [14 (Gelox – 13)]. Apoie o vidro (4) acima da Base do vidro [6 (Gelox – 5)]. Posicione a Conj. Trava do Vidro (3) sobre o vidro (4) e fixe o conjunto utilizando parafusos (1) e arruelas (2).

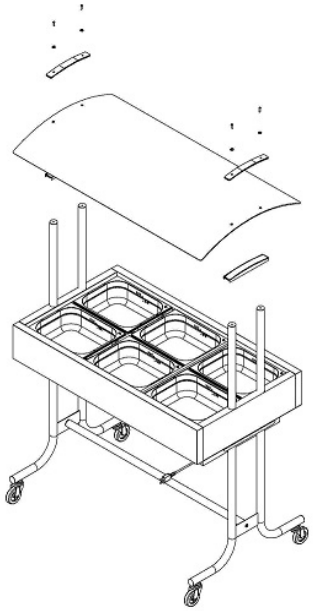

5) Repita a operação nº 4 na outra extremidade do produto.

6) Posicione os Apoios da Platibanda [20 (Gelox – 19)] no Conj. Corpo [12 (Gelox – 11)]. Para cada Cuba acompanha 01 Apoio da Platibanda.

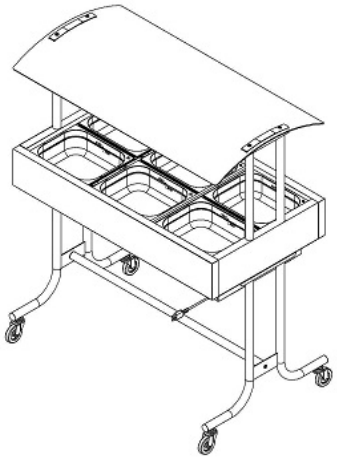

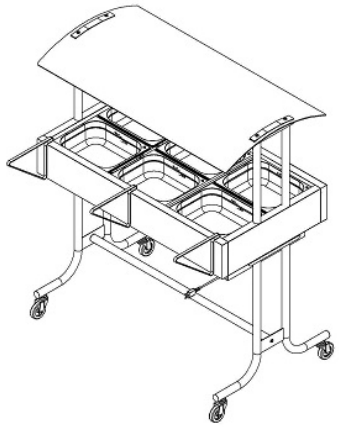

7) Posicione a Platibanda [21 (Gelox – 14)] acima dos Apoios da Platibanda [20 (Gelox – 19)]. Tenha cuidado para que os Apoios da Platibanda das extremidades estejam com uma de suas hastes entre a Alça [22 (Gelox – 16)] e a extremidade da Platibanda [21 (Gelox – 14)] conforme a figura.

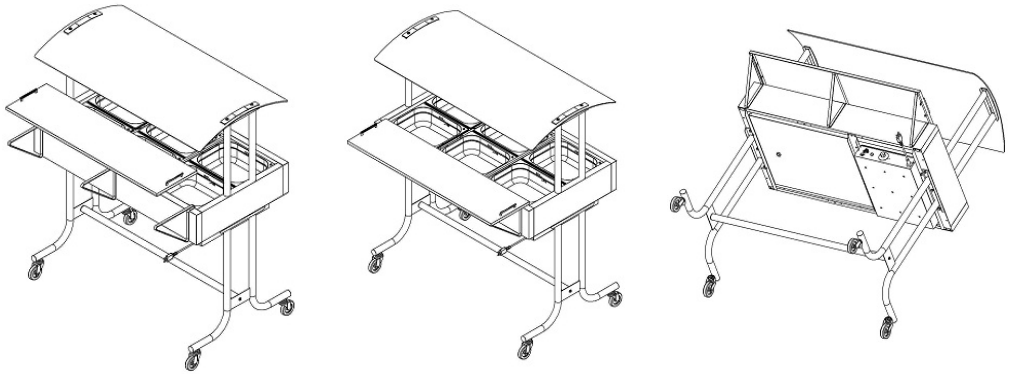

8) A Platibanda [21 (Gelox – 14)] serve como tampa para as Cubas [9 (Gelox – 8)]. Basta colocá-las acima das cubas enquanto o produto não estiver sendo utilizado. Retire os Apoios platibanda [20 (Gelox – 19)].

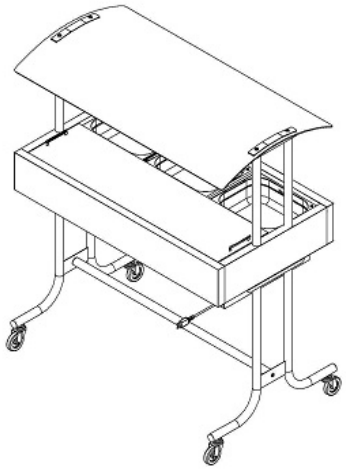

9) Certifique-se de que a rede elétrica corresponde ao equipamento e que a rede possui aterramento elétrico.
10) Conecte o equipamento a rede elétrica.
11) Pronto, o equipamento já está montado e pode ser utilizado normalmente.

LISTA DE COMPONENTES MASTER

EA MASTER			
Item	Descrição	Modelo	Código
1	PARAFUSO 1/4" x 1" CAB. REDONDA	TODOS	2.60.01.06635254
2	ARRUELA LISA 1/4"	TODOS	2.60.03.03635000
3	CONJ TRAVA DO VIDRO	TODOS	8.06.18.00000300
4	VIDRO	6	2.80.09.05881101
		8	2.80.09.05881437
		10	2.80.09.05881773
5	TERMINAL SAPATA PRESSÃO 10mm²	TODOS	2.80.48.00000010
6	CONJ BASE DO VIDRO	TODOS	8.06.18.00000400
7	TRAVESSA MAIOR	TODOS	8.06.01.00000016
8	TRAVESSA MENOR	TODOS	8.06.01.00000017
9	CB1/2Q - CUBA 1/2 QUENTE	TODOS	8.06.01.00000002
10	RESISTÊNCIA	127V	2.80.42.03000110
		220V	2.80.42.03000220
11	PORCA LATAO 13/16 BSP	TODOS	8.06.00.00002913
12	CONJ CORPO	6	8.06.18.06020000
		8	8.06.18.08020000
		10	8.06.18.10020000
13	PARAFUSO ATARRACHANTE SEXT.6,3x19 ZB	TODOS	2.60.01.02063019
14	CONJ PÉ	TODOS	8.06.18.00010000
15	CONJ CHICOTE	127V	2.80.11.01270606
		220V	2.80.11.02200606
16	RODIZIO SGREF 210 PP RB	TODOS	2.80.43.00000119
17	ARRUELA DE BORRACHA	TODOS	2.80.60.00000131
18	ARRUELA PRESSÃO 1/4"	TODOS	2.60.03.04635000
19	CONJ TRAVESSA DO PÉ	6	8.06.18.06030000
		8	8.06.18.08030000
		10	8.06.18.10030000
20	CONJ APOIO PLATIBANDA	TODOS	8.06.18.00000200
21	PLATIBANDA	6	8.06.18.06000004
		8	8.06.18.08000004
		10	8.06.18.10000004
22	ALÇA	TODOS	8.06.01.00000029
23	PORCA LATÃO SEXT 3/4"x8 VEDAÇÃO	TODOS	8.06.01.00002828
24	ARRUELA LISA 5/8 INOX	TODOS	2.60.03.00005821
25	DEFLETOR DE BORRACHA	TODOS	2.80.60.00001473
26	CONJ SOLDA BANHO MARIA	6	8.06.18.06050000
		8	8.06.18.08050000
		10	8.06.18.10050000
27	TERMOSTATO	TODOS	2.80.49.00301070
28	SINALIZADOR LARANJA	TODOS	2.80.26.05220000
29	TAMPÃO BALCÃO TÉRMICO	TODOS	8.06.01.00002780
30	PAINEL	TODOS	8.06.18.00000003
31	CONJ TAMPA CUBA 1/2 (Opcional)	TODOS	8.06.01.00010000

9. VISTA EXPLODIDA

MASTER

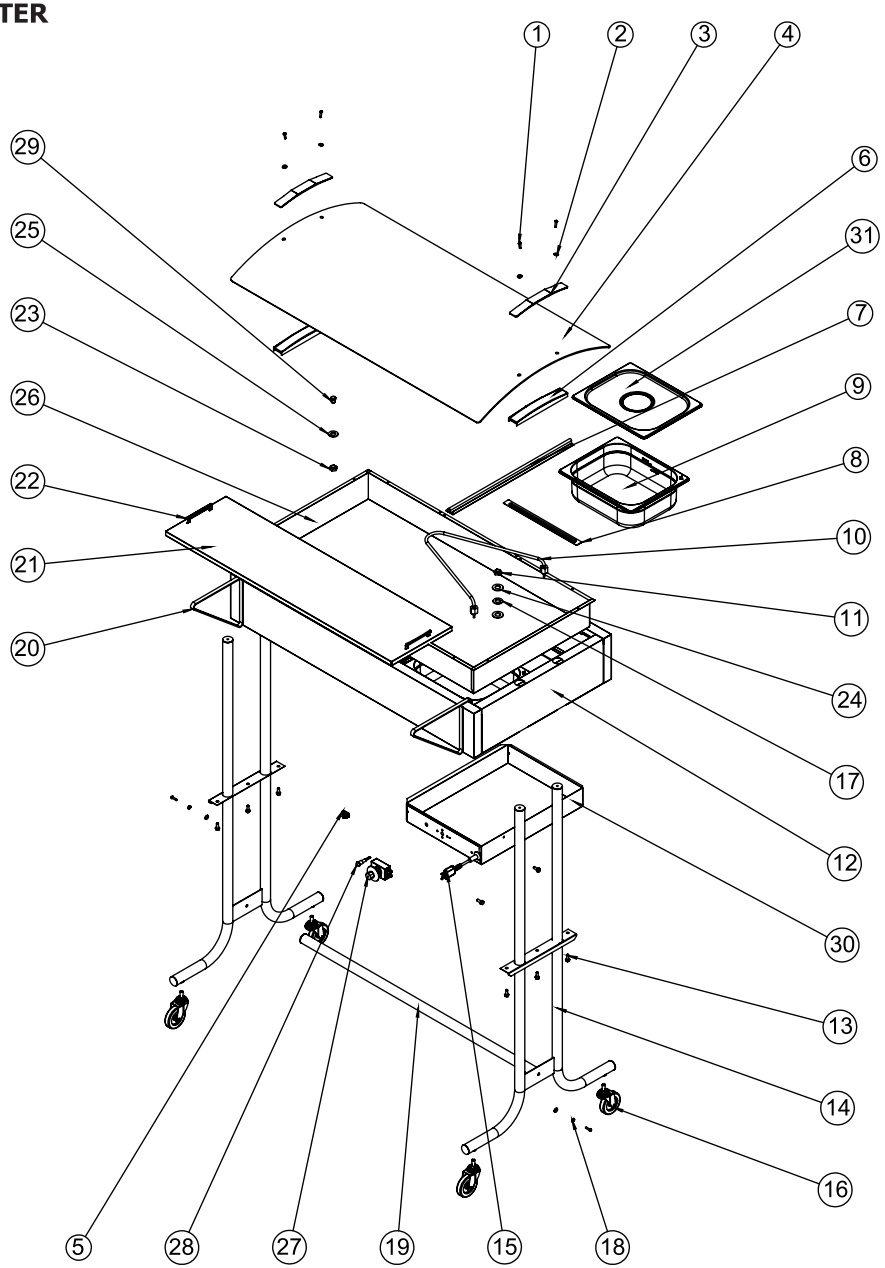

3.2 INSTALAÇÃO

1- Posicione o equipamento sobre uma superfície plana. ATENÇÃO: ao movimentar o equipamento, certifique-se de que os rodízios estão destravados, sob pena de danificá-los caso seja feita a movimentação com os mesmos travados. Para movimentar o equipamento com segurança, o mesmo deve estar sem carga e sempre deve ser observado que uma das laterais fique virada na direção a ser percorrida. Quando em terreno com inclinação, o equipamento deve ser movimentado por 2 (duas) pessoas.

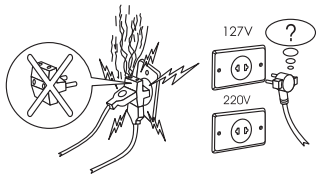

2 - Verifique se a tensão (voltagem) do produto corresponde a tensão da tomada onde o equipamento será conectado, 127V ou 220V. O cabo de alimentação possui 3 (três) pinos, onde o central é o pino de **aterramento**. É OBRIGATÓRIO QUE OS TRÊS PINOS ESTEJAM DEVIDAMENTE LIGADOS. Jamais utilize adaptadores do tipo benjamin, extensões, "T" ou qualquer outro tipo de adaptador. O não cumprimento destas medidas invalidará a garantia do produto e comprometerá a segurança do operador. **ATENÇÃO: a tomada onde será ligado o equipamento deverá estar conectada a um disjuntor de proteção curva C, conforme tabela contida na página 9 deste manual.**

3 - Antes de conectar o equipamento a rede elétrica deve-se preencher o banho-maria com água limpa até o nível indicado. ATENÇÃO: respeite o nível mínimo e máximo de água indicado no banho-maria evitando, assim, a queima da resistência de aquecimento e, também, o transbordamento de água. É muito importante conferir periodicamente o nível de água.

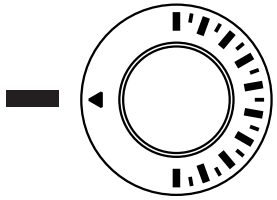

4 - Conecte o equipamento a rede elétrica.

5 - Gire o termostato de temperatura no sentido horário para ligá-lo. O termostato controla a temperatura da água, ligando e desligando periodicamente a resistência conforme luz vermelha indicativa no painel.

6 - Após ligar o termostato para o aquecimento da água, aguarde algum tempo para servir os alimentos.

RECOMENDAÇÃO PARA MODELOS COM MOTOR

APÓS RECEBER SEU PRODUTO, RECOMENDAMOS QUE O MESMO SEJA MANTIDO EM REPOUSO POR UM PERÍODO DE 3 (TRÊS) HORAS ANTES DE SER CONECTADO A REDE ELÉTRICA E SER POSTO EM FUNCIONAMENTO. ISTO SE DEVE A POSSIBILIDADE DO PRODUTO TER SIDO TOMBADO DURANTE O TRANSPORTE E O ÓLEO CONTIDO NO INTERIOR DO COMPRESSOR DE REFRIGERAÇÃO TER SE DESLOCADO PARA OS DEMAIS COMPONENTES DO SISTEMA.

4. SEGURANÇA

- Jamais movimente o equipamento com a água contida no banho-maria ainda quente, esta prática pode comprometer a segurança do operador e das pessoas que estiverem próximas ao equipamento.
- Desligue o equipamento da rede elétrica antes de realizar qualquer movimentação.

AO DESENERGIZAR QUALQUER PRODUTO QUE UTILIZA COMPRESSOR DE REFRIGERAÇÃO É NECESSÁRIO QUE O EQUIPAMENTO FIQUE PARADO E EM REPOUSO POR UM PERÍODO DE, NO MÍNIMO, 10 (DEZ) MINUTOS PARA QUE OCORRA A EQUALIZAÇÃO DAS PRESSÕES INTERNAS E FACILITAR A PARTIDA DO COMPRESSOR. SOMENTE APÓS ESTE TEMPO, O MESMO PODE SER CONECTADO A REDE ELÉTRICA NOVAMENTE

5. MANUTENÇÃO

Antes de qualquer manutenção, certifique-se de que o equipamento esta desligado da rede elétrica. ATENÇÃO: a manutenção do equipamento somente deve ser realizada por um profissional técnico autorizado pelo fabricante.

6. ESQUEMA ELÉTRICO

Master Motor

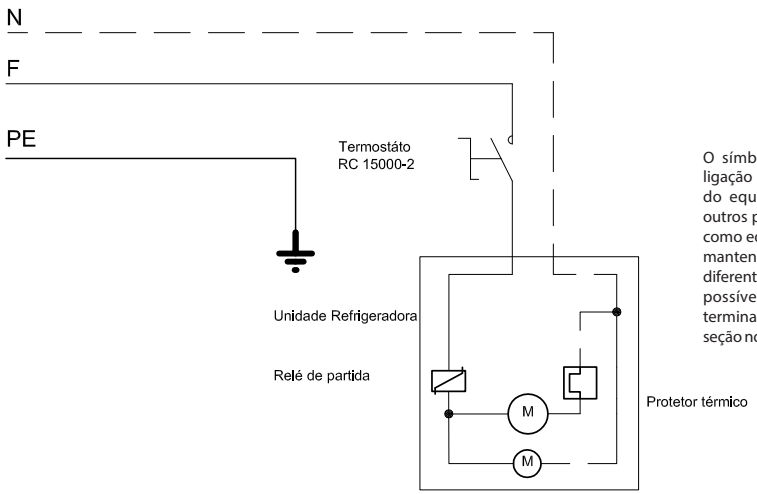

O símbolo ao lado indica o terminal de ligação equipotencial, destinado à ligação do equipamento via condutor elétrico a outros pontos de ligação equipotencial, tais como equipamentos, bancadas, edificações, mantendo-se deste forma o equilíbrio entre diferentes pontos de ligação, minimizando possíveis ríscos de choque elétrico. Este terminal permite a conexão de um cabo de seção nominal de 10mm².

Master Resistência

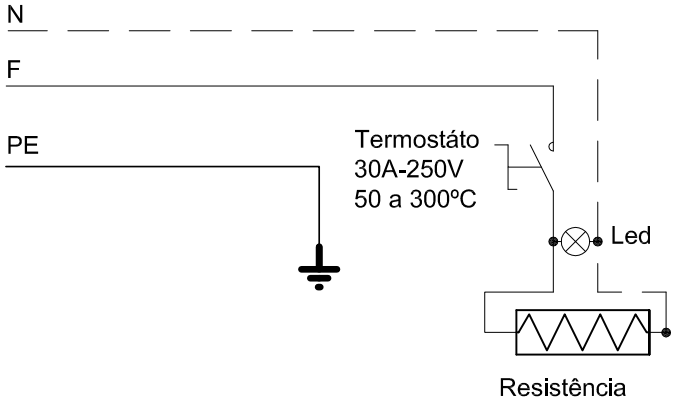

7. LIMPEZA

Higienize diariamente o equipamento utilizando somente detergente neutro com o auxílio de um pano limpo. Jamais utilize materiais ou substâncias abrasivas como, por exemplo, água sanitária e/ou hipoclorito de sódio, pois isso irá danificar o equipamento, Sempre após cada limpeza o produto deve ser totalmente seco evitando o acúmulo de água em qualquer superfície plana do mesmo.

ATENÇÃO: quando for realizada a limpeza do piso utilizando, além de água, produtos como água sanitária e/ou derivados deve-se, primeiramente, retirar a estufa de aquecimento do local desconectando-a da rede elétrica e retirando toda a água do banho-maria, desacionando os freios dos rodízios e movendo-a até outro ambiente, pois este procedimento evitará que os produtos utilizados na limpeza do piso agridam o equipamento.

8. DADOS TÉCNICOS

Modelo	Potência (W)	Corrente (A)	Disjuntor (A)	Consumo (kW/h)	Compressor	Consumo Compressor (kW/h)
EA6M (127V)	2000	15.75	20A	2	-	-
EA6M (220V)	2000	9.09	12A	2	-	-
EA6MX	-	-		-	-	-
E6MM (127V)	305	2.4	4A	0,305	1/6 HP	0,15
E6MM (220V)	305	1.39	4A	0,305	1/6 HP	0,15
EA8M (127V)	2000	15.75	20A	2	-	-
EA8M (220V)	2000	9.09	12A	2	-	-
E8MX	-	-		-	-	-
E8MM (127V)	305	2.4	4A	0,305	1/6 HP	0,15
E8MM (220V)	305	1.39	4A	0,305	1/6 HP	0,15
EA10M (127V)	2000	15.75	20A	2	-	-
EA10M (220V)	2000	9.09	12A	2	-	-
E10MX	-	-		-	-	-
E10MM (127V)	305	2.4	4A	0,305	1/6 HP	0,15
E10MM (220V)	305	1.39	4A	0,305	1/6 HP	0,15

CUBAS

Item	Modelos	Produto	Altura	Largura	Profundidade	Litros
1	1/2	Fria	60mm	265mm	325mm	3,5L
2	1/2	Quente	100mm			6L
3	1/1	Fria	60mm	325mm	530mm	8L
4	1/1	Quente	100mm			12,5L
5	Pequena		92mm	130mm	235mm	2,9L

MEDIDAS

Modelo	Altura	Largura sem Platibanda	Largura com Platibanda	Profundidade
6 Cubas	1355mm	609mm	835mm	1080mm
8 Cubas				1415mm
10 Cubas				1750mm